Fiche Technique

Nacelle bras articulé thermique 4X4 - 26 M

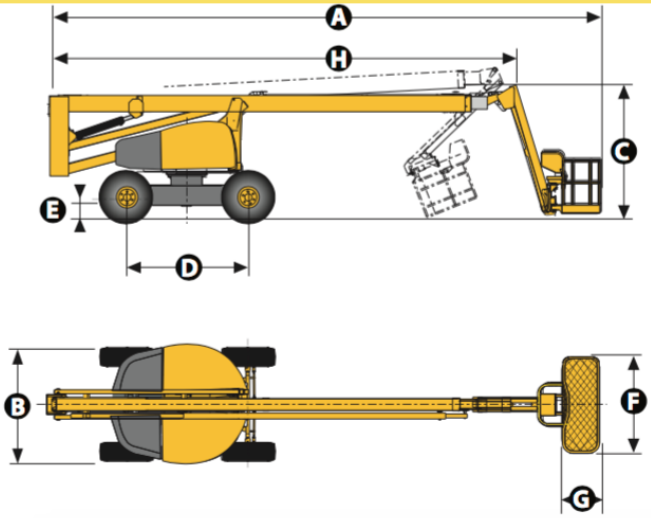

HAULOTTE HA260PX

CARACTERISTIQUES

Poids total	15890 kg
Hauteur de travail	25,60 m
Hauteur plateforme	23,6 m
Déport maximum	16,2 m
Point d'articulation	6,76 m
Capacité maximum	230 kg
Angle de rotation de la tourelle	360 degrés
Déport arrière – flèche baissée	1,76 m
Dévers	5 degrés
Vitesse de translation	0.5 - 4.5 km/h
Pente maximum	40%
Rayon de braquage extérieur	4,15
Moteur diesel	33,2 kW

DIMENSIONS

Longueur hors tout (A)	12 m
Largeur hors tout (B)	2,38 m
Hauteur repliée (C)	2,71 m
Empattement (D)	2,8 m
Garde au sol (E)	42 cm
Dimensions plateforme (FxG)	1.80 x 0.80 m
Longueur de transport (H)	9,5 m
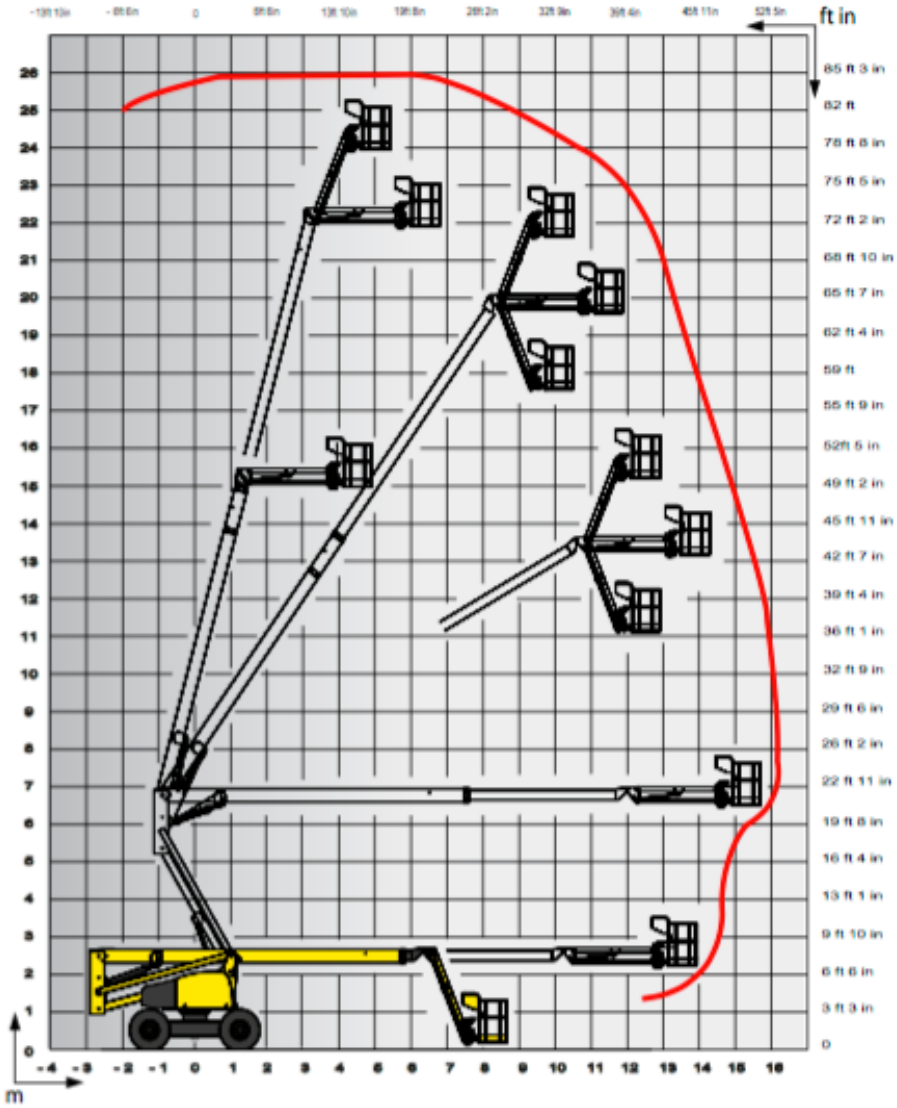
COURBE DE TRAVAIL